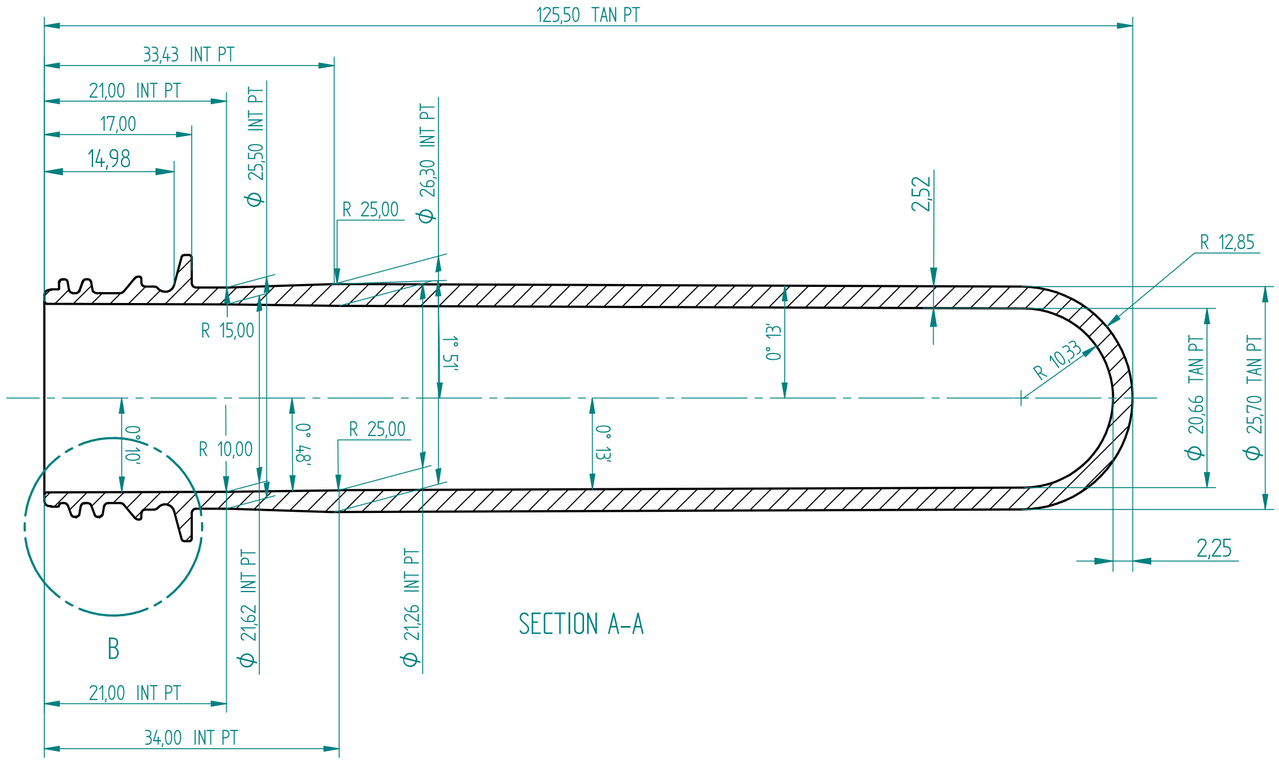

SECTION A-A

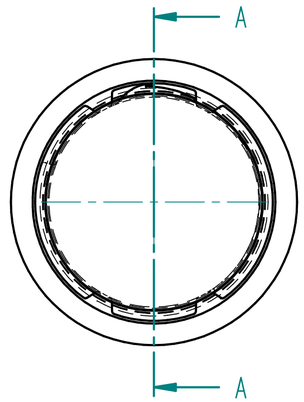

SPLIT LINES

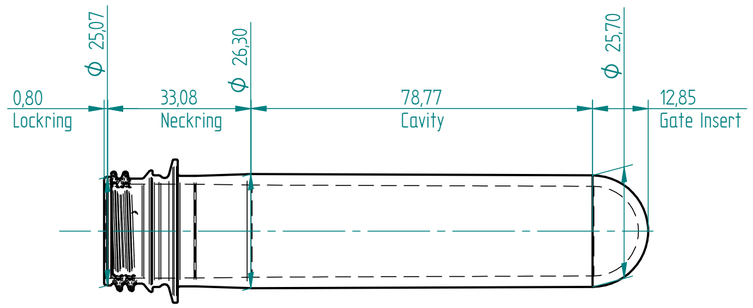

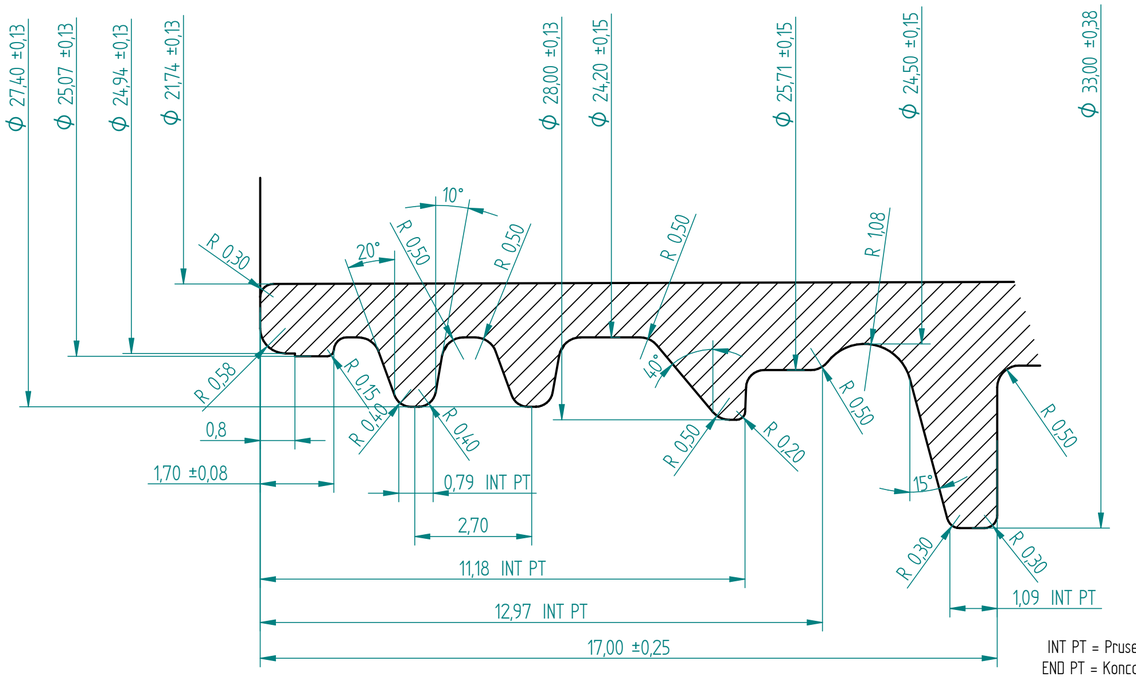

DETAIL B

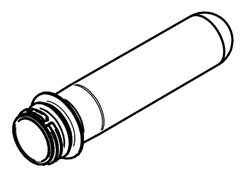

INT PT = Prusecik / Intersection point
END PT = Koncový bod / End point
MID PT = Stred / Mid point
TAN PT = Tecný bod / Tangential point
SP = Delící línie / Splitline
RAD = Polomer / Radius

This Preformdrawing was prepared by FORPET Europe s.r.o. based on specifications and/or drawings given by purchaser.
It is considered by FORPET Europe s.r.o. that no other parties have any rights to the shown preform elements.
The purchaser guarantees that FORPET Europe s.r.o. shall be free of claims from thierd parties with the respect to the violation of any protective rights concerning this preform design

FORPET EUROPE
Technologická 945/10
CZ - 772 00 Olomouc

Detaily gravury / Engraving details:
Firemní logo/Company Logo
Číslo výkresu / Drawing number
Číslo dílu / Part number
Telefonní číslo / Phone number

Schválil/Approval:

Tolerance/ General tolerance DIN 16901 Řada 130

Hrany obrobku/ Workpiece edges DIN 6784

Měřítko/Scale:

Váha/Weight: 29,70g ±0,3g

Materiál/Material: PET

Formát A2

	Datum/Date	Jméno/Name
Zprac.	9.4.2019	Lukas
Kontr.		
Norma		

Popis/Description:
Návrh preformy 29,70gr PC01881
l=125,5mm, w=2,52

Číslo výkresu/Drawing number:
Návrh Preformy_l=125,5mm, w=2,52

Rev.

List 1 von 1 BL

Zmena/Modification | Datum | Jméno | Pův.

Zpracováno pro:

Zpracováno kým:

Sireni a rozmnozovani tohoto dkomunetnu, vyuziti a sdeleni jeho obsahu, je mozne pouze se souhlasem autora. Vsechna prava vyhrazena

Reproduction and dissemination of this document, use and report of its contents only with our consent. All rights reserved.

© FORPET Europe s.r.o.